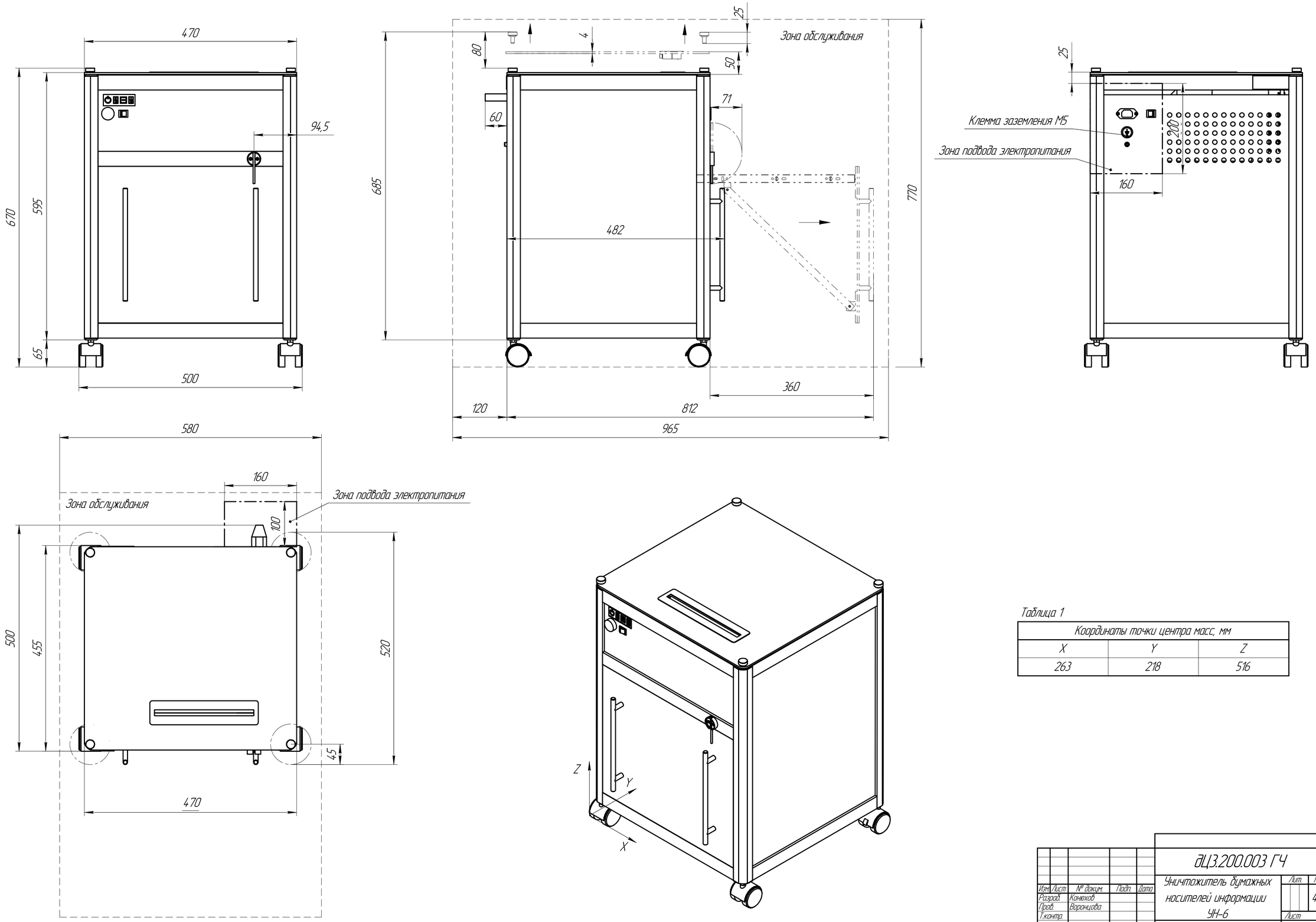

Таблица 1

Координаты точки центра масс, мм		
X	Y	Z
263	218	516

Изм.	Лист	№ докум.	Подп.	Дата	ДЦ3.200.003 ГЧ	Шифр вида 00	Шифр изделия 578
Разраб.		Конюхов			Уничтожитель бумажных носителей информации УН-6	Лит.	Масса 44,18	Масштаб 1:4
Пров.		Воронцова				Лист	Листов 1
Т.контр.						ОАО "ЛЕНПОЛИГРАФМАШ"	
Н.контр.		Ковалева					
Утв.		Астапенко					

Копировал

Формат А1

Перв. примен.

Справ. №

Подп. и дата

Инв. № дубл.

Взам. инв. №

Подп. и дата

Инв. № подл.